VENTAJAS TÉCNICAS MONTACARGAS BAOLI 3,5 TONELADAS VS MONTACARGAS CHINOS

PINTURA ESTRUCTURAL KION. El tono de esta pintura ayuda a mantener la seguridad activa en cualquier entorno operativo.

CONTRA PESO CURVO. Diseño agresivo con centro de gravedad más bajo y mejor visibilidad en su categoría.

AREA DE OPERACION. Amplio espacio para piernas con volante y asiento ajustables, aseguran confort y menos fatiga para el operador.

PANEL DE INSTRUMENTOS DE VANGUARDIA. Pantalla multi-funciones e indicadores de gran visibilidad y contraste.

VISIBILIDAD SUPERIOR. Cabina diseñada para brindar la mejor visibilidad hacia arriba y al frente en su categoría

CABINA SUSPENDIDA. Estructura más robusta y facilita el mantenimiento de la máquina.

Características únicas que brindan seguridad activa en la operación diaria y ergonomía.

*Las fotos son referenciales y pueden distar del equipo ofertado

Todos nuestros montacargas vienen equipados con:

- Asiento confortable con suspensión para el operador
- Kit de luces de trabajo.
- Baliza destellante.
- Alarma de retroceso.
- Horómetro y luces piloto para el control de las funciones más importantes.
- Cinturón de seguridad.
- 2 espejos exteriores
- Escape vertical
- Mástil de gran altura con capacidad de ingresar a contenedores de mercadería.

CARACTERÍSTICAS DESTACABLES:

- Mando de marcha adelante/atrás con accionamiento eléctrico.
- Mástil de ALTA VISIBILIDAD con separación extendida entre pilares.

*Las fotos son referenciales y pueden distar del equipo ofertado

ESPECIFICACIONES TÉCNICAS

Modelo : KBG35 / CPQD35

Montacargas BAOLI contrabalanceado

General	Fabricante			KION Baoli
				KB 35
	Modelo			**CPQD35**
	Capacidad Nominal		Kg.	3500
	Capacidad a Maxima Altura		Kg.	2500
	Centro de carga		mm.	500
	Peso Propio		Kg.	4680
Mastil	Tipo			TRIPLEX
	Altura maxima de horquillas	H	mm.	4700
	Altura de mastil replegado	H1	mm.	2245
	Altura total de mastil extendido	H3	mm.	5973
	Elevación Libre	H4	mm.	1017
	Inclinación de Mastil	α/β	grados	6/12
Dimenciones	Largo total hasta el frontal de horquillas	L1	mm.	2810
	Ancho total	B1	mm.	1225
	Alto de la cabina	H2	mm.	2108
	dimencion de las horquillas	LxWxT	mm.	1200 x 130 x 45
	Distancia del eje al respaldo de carga	X	mm.	484
	Radio de giro	R	mm.	2540
	Ancho de pasillo	AST	mm.	4424
Performance	Velocidad maxima	con/sin carga	km/h.	18/19
	Velocidad de Levante	con/sin carga	mm/s.	335/475
	Maxima Gradeability		%	20
Chasis	Llantas Neumáticas	Delanteras		28 x 9-15-14PR
		Posteriores		6.50-10-10PR
	Distancias de eje Delantero	B2	mm.	1000
	Distancia de Eje Posterior	B3	mm.	970
	Distancia entre ejes	Y	mm.	1700
	Distancia al piso Mastil con carga	m1	mm.	135
	Distancia al piso eje central con carga	m2	mm.	140
	Bateria		Volt/Ah	1 - 12/60

*Las fotos son referenciales y pueden distar del equipo ofertado

Motor	Combustible			GAS/Gasolina
	Fabricante			NISSAN (GCT) Japones
	Modelo			K25
	Potencia		KW/rpm	37,4/2400
	Torque		Nm/rpm.	179/1600
	Numero de cilindros			4
	Cilindrada		CC.	2472
	Capacidad de tanque		L	45/37

Mástil Triplex VFHM:

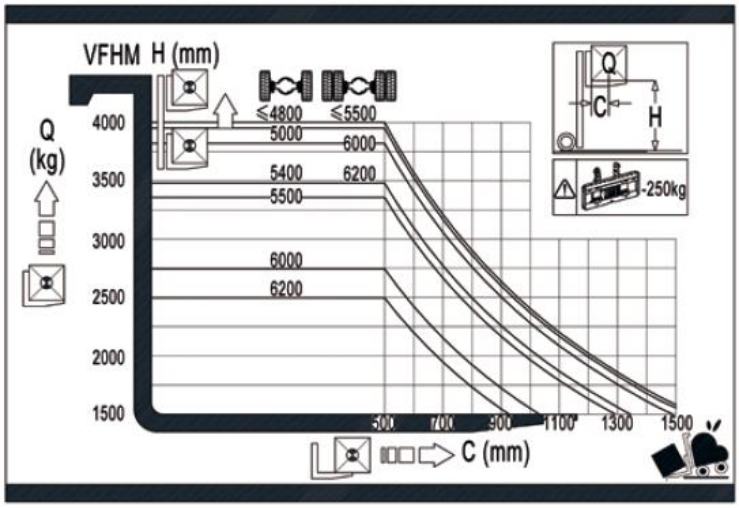

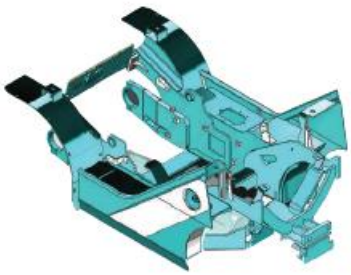

KION standard chassis

KION transmission

Automatic Transmission is customized into KION standard, for use in more intense applications.

** De-coupled transmission is aslo available for D+ forklifts.*

*Las fotos son referenciales y pueden distar del equipo ofertado

LAY OUT:

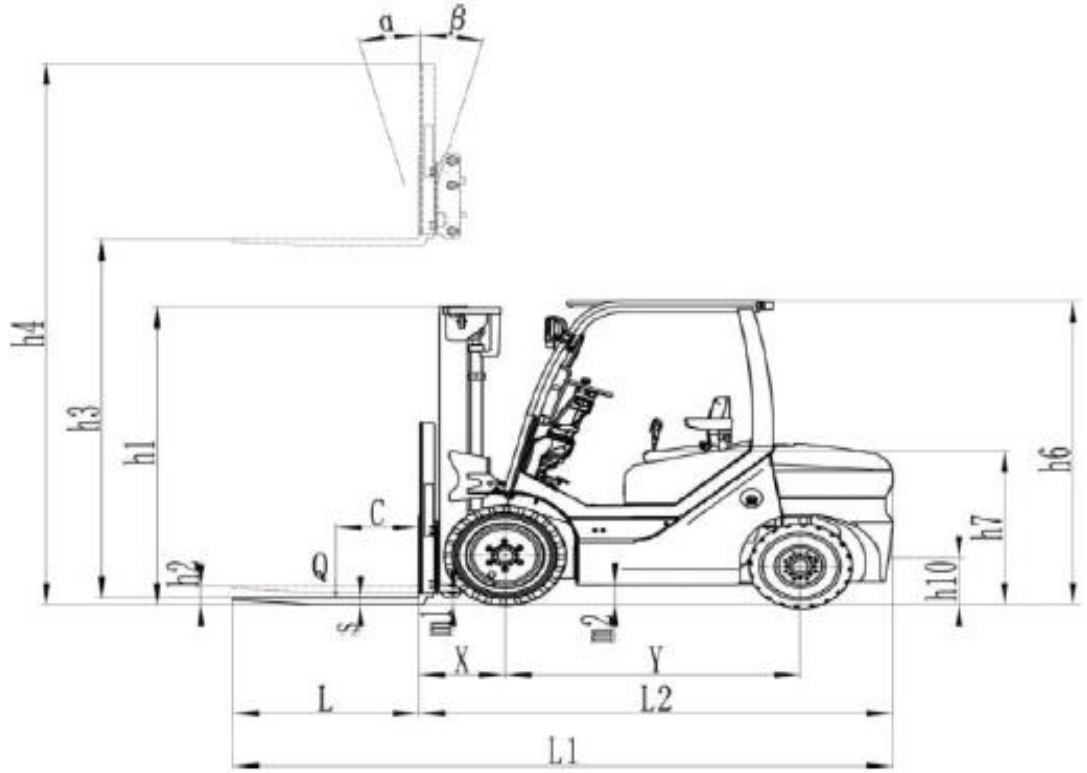

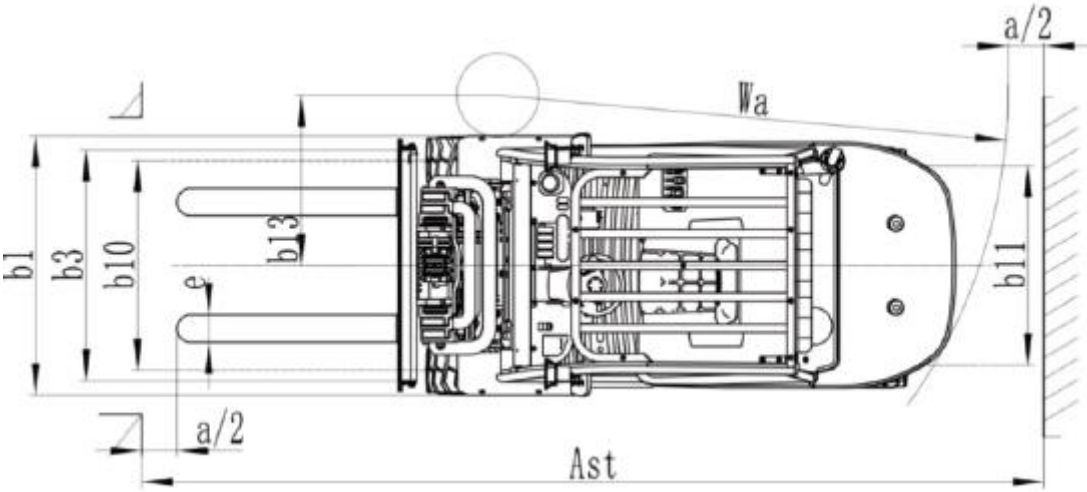

*Las fotos son referenciales y pueden distar del equipo ofertado